LEVOLOR

Vertical Blind
Inside Mount Installation Instructions

Persiana vertical
Instrucciones de instalación con montaje interior

Store vertical
Instructions d'installation à l'intérieur du châssis

READ ALL INSTRUCTIONS BEFORE INSTALLATION.
LEA TODAS LAS INSTRUCCIONES ANTES DE LA INSTALACIÓN.
LISEZ TOUTES LES INSTRUCTIONS AVANT DE COMMENCER L'INSTALLATION..

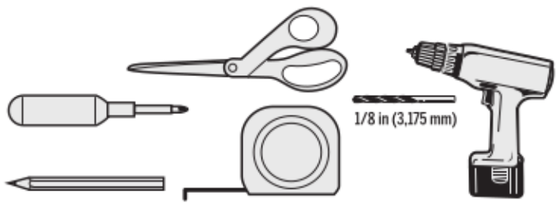

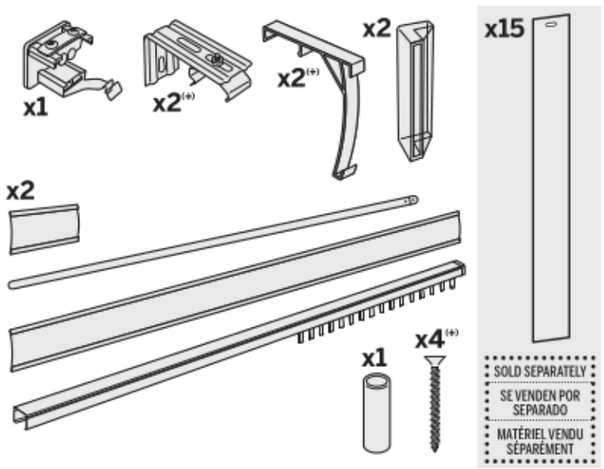

1

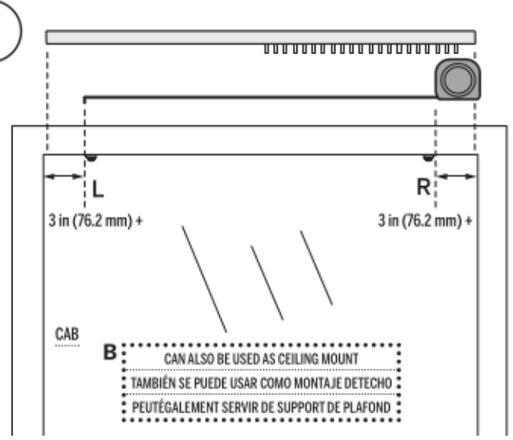

2

MARK BRACKET PLACEMENT. DRILL PILOT HOLES
PARA PERSIANAS DE 66 PULGADAS Y MÁS ANCHAS, ESPACIE PARÉNTESIS ADICIONALES Y MARQUE LAS POSICIONES
POUR STORES 66 POUCES ET PLUS LARGES, UNIFORMÉMENT ESPACEMENTS ET POSITIONS DE REPÈRE

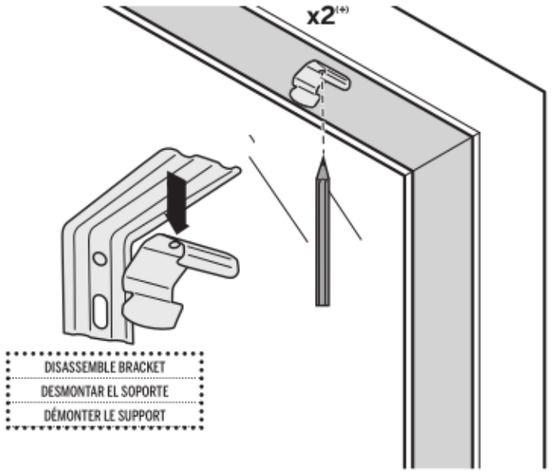

FOR BLINDS 66 IN AND WIDER, EVENLY SPACE ADDITIONAL BRACKET(S) AND MARK POSITION(S)
PARA PERSIANAS DE 66 PULGADAS Y MÁS ANCHAS, ESPACIE PARÉNTESIS ADICIONALES Y MARQUE LAS POSICIONES
POUR STORES 66 POUCES ET PLUS LARGES, UNIFORMÉMENT ESPACEMENTS ET POSITIONS DE REPÈRE

3

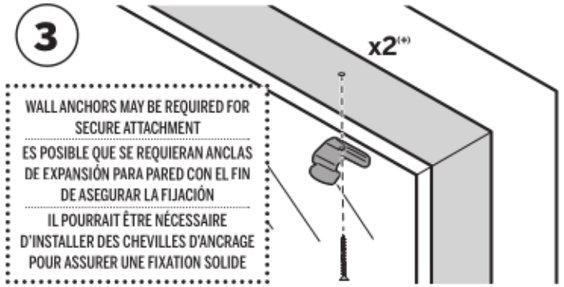

4

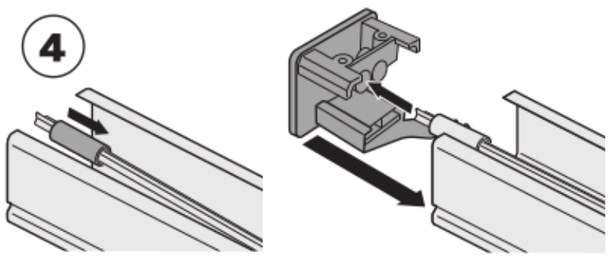

CLIP THE METAL HOOK UNDER THE LAST CARRIER
SUJETAR EL GANCHO DE METAL DEBAJO DEL ÚLTIMO SOPORTE
CLIPSER LE CROCHET EN MÉTAL SOUS LE DERNIER SUPPORT

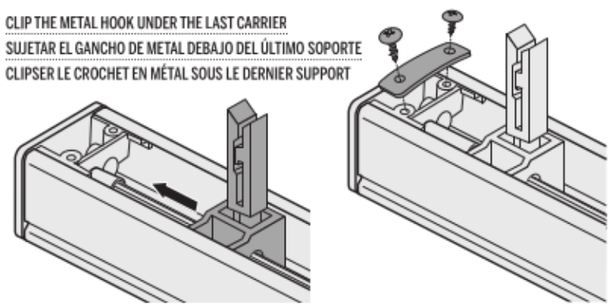

5

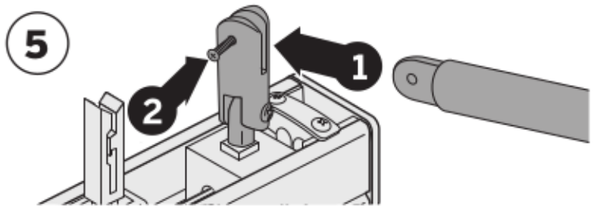

6

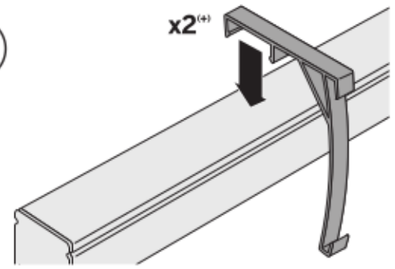

7

CHOOSE OPENING DIRECTION
ELIJA LA DIRECCIÓN DE ABRIR
CHOISISSEZ LA DIRECTION D'OUVERTURE

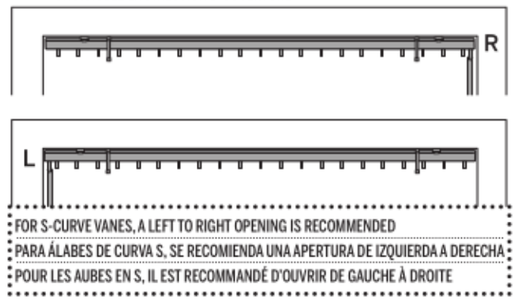

FOR S-CURVE VANES, A LEFT TO RIGHT OPENING IS RECOMMENDED
PARA ÁLABES DE CURVA S, SE RECOMIENDA UNA APERTURA DE IZQUIERDA A DERECHA
POUR LES AUBES EN S, IL EST RECOMMANDÉ D'OUVRIR DE GAUCHE À DROITE

8

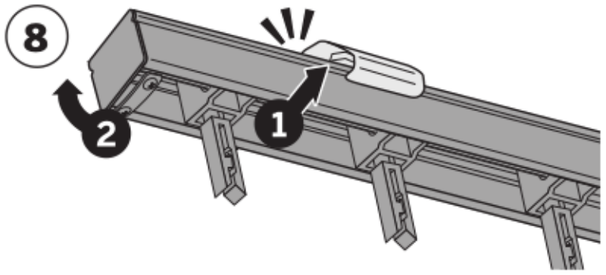

9

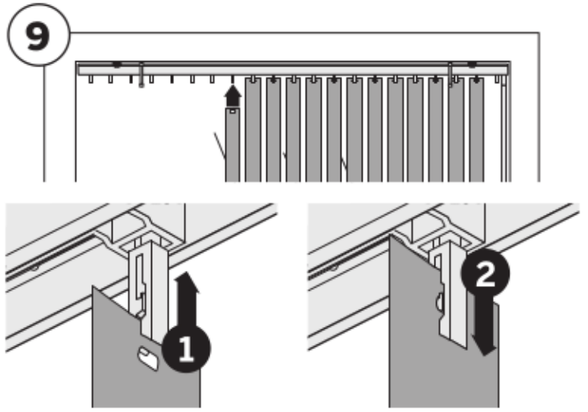

10

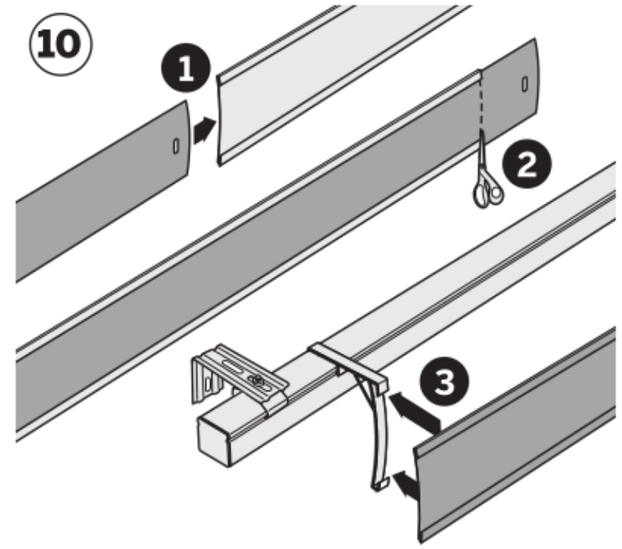

OPTIONAL INSTRUCTIONS
INSTRUCCIONES OPCIONALES
INSTRUCTIONS FACULTATIVES

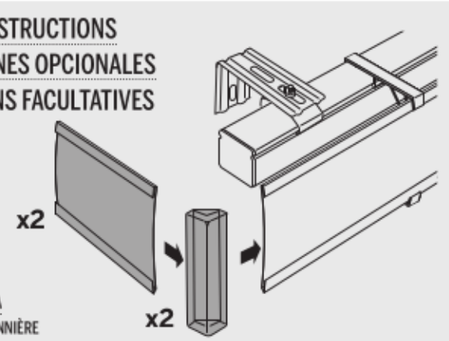

VALANCE RETURNS
RECODOS DE CENEFA
RETOURS DE CANTONNIÈRE

PACKAGE MAY CONTAIN EXTRA PARTS.
FOLLOW INSTRUCTIONS. DO NOT USE EXTRA PARTS.

Statement of Warranty
LEVOLOR® is proud to extend a limited lifetime warranty (with life of product defined as 5 years) on the enclosed product.
Please visit LEVOLOR.com/warranty or contact customer service for details.

ES POSIBLE QUE EL PAQUETE CONTENGA PIEZAS ADICIONALES.
SIGA LAS INSTRUCCIONES. NO UTILICE LAS PIEZAS ADICIONALES.

Declaración de garantía
LEVOLOR® se enorgullece de ofrecer una garantía limitada de por vida (el periodo de vida del producto está definido como de 5 años) para este producto.
Visite LEVOLOR.com/warranty o póngase en contacto con el Departamento de Servicio al Cliente para obtener detalles.

L'EMBALLAGE PEUT CONTENIR DES PIÈCES SUPPLÉMENTAIRES.
SUIVEZ LES INSTRUCTIONS. N'UTILISEZ PAS LES PIÈCES SUPPLÉMENTAIRES.

Énoncé de garantie
LEVOLOR® est fière d'offrir une garantie à vie limitée sur le produit ciinclus (la durée de vie dudit produit étant établie à cinq ans).
Visitez le site LEVOLOR.com/warranty ou communiquez avec le service à la clientèle pour plus de détails.

CONSUMER HELPLINE
LÍNEA DE AYUDA AL CLIENTE
SERVICE D'ASSISTANCE AUX CONSOMMATEURS

(8:00 am – 6:00 pm EST)

USA: 800-538-6567 | CANADA: 800-850-4555

For more info visit LEVOLOR.com
Visite LEVOLOR.com para obtener más información
Pour plus d'informations, visitez le site LEVOLOR.com

© 2019 LEVOLOR. All Rights Reserved.

17-0075-009